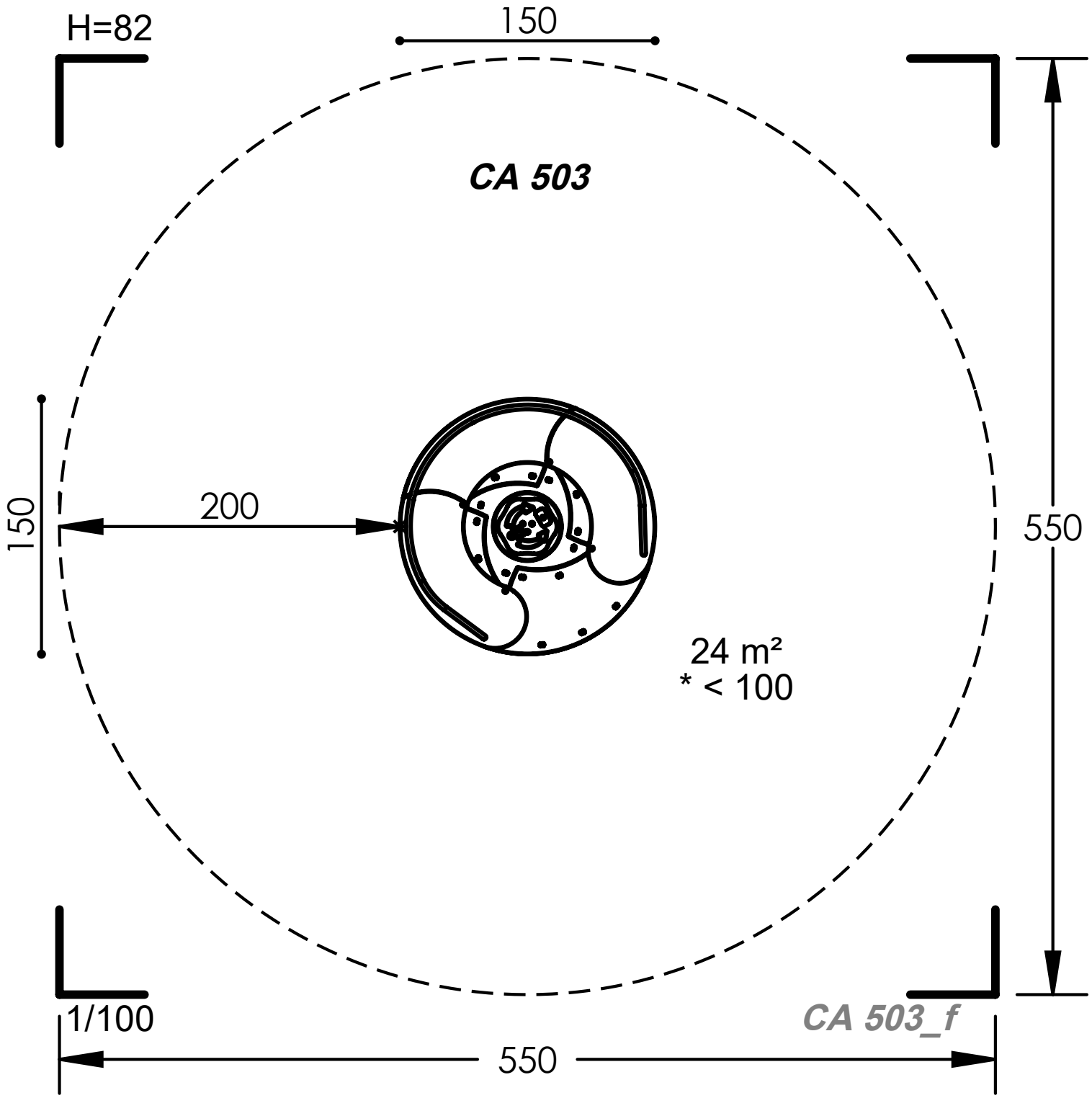
H=82
150
CA 503
150
200
550
24 m²
* < 100
1/100
CA 503_f
550