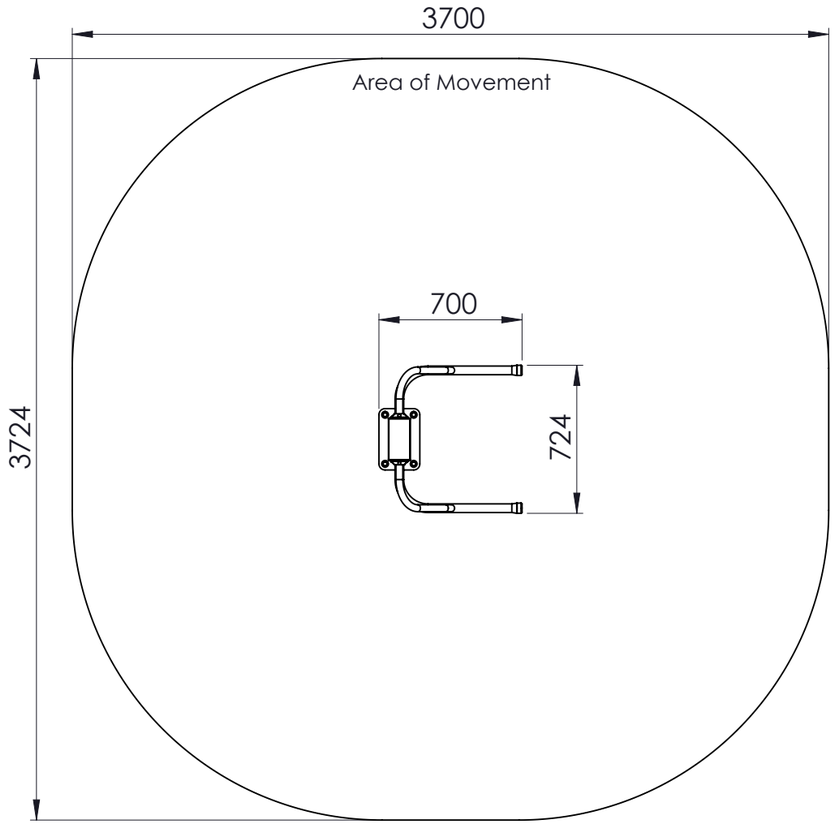

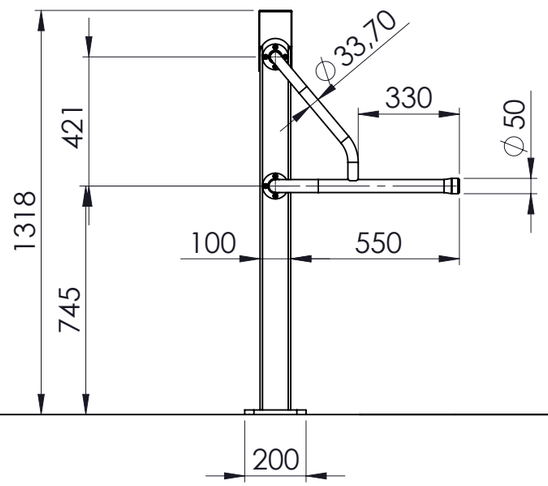

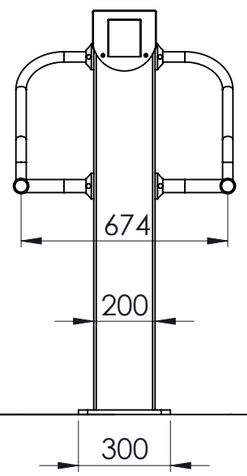

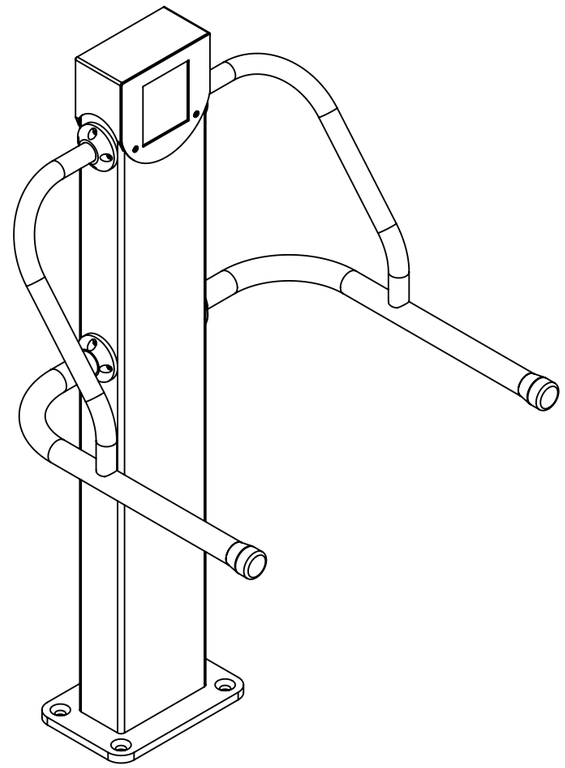

Opmerking	Materiaal:	Dikte:	mm
	Opp. Behandeling:	Gewicht:	16.60 kg
	Kleur:	Tot. Opp.	m^2
	Datum: 29-3-2018	Klant	Denfit
Maatvoering: mm	Getekend: W.P.Feenstra	Gecontroleerd:	
	PartNr:	**6424-S 0000**	A3
	Beschrijving:	**Gym Parallel Bars Inclusive LT [concrete]**	
	Bestandsnaam tekening:	6424-S 0000	Schaal: 1:20
	Blad (1/2):	Sheet1	

DMS METAALBEWERKING BV
Weth. Buitenhuisstraat 8
7951 SM Staphorst
Tel: (031)522-461661
Fax: (031)522463263
info@dmsmetaalbewerking.nl

DEZE TEKENING BLIJFT BEDRIJFSEIGENDOM EN MAG ZONDER SCHRIFTELIJKE TOESTEMMING NIET WORDEN GECOPIEERD

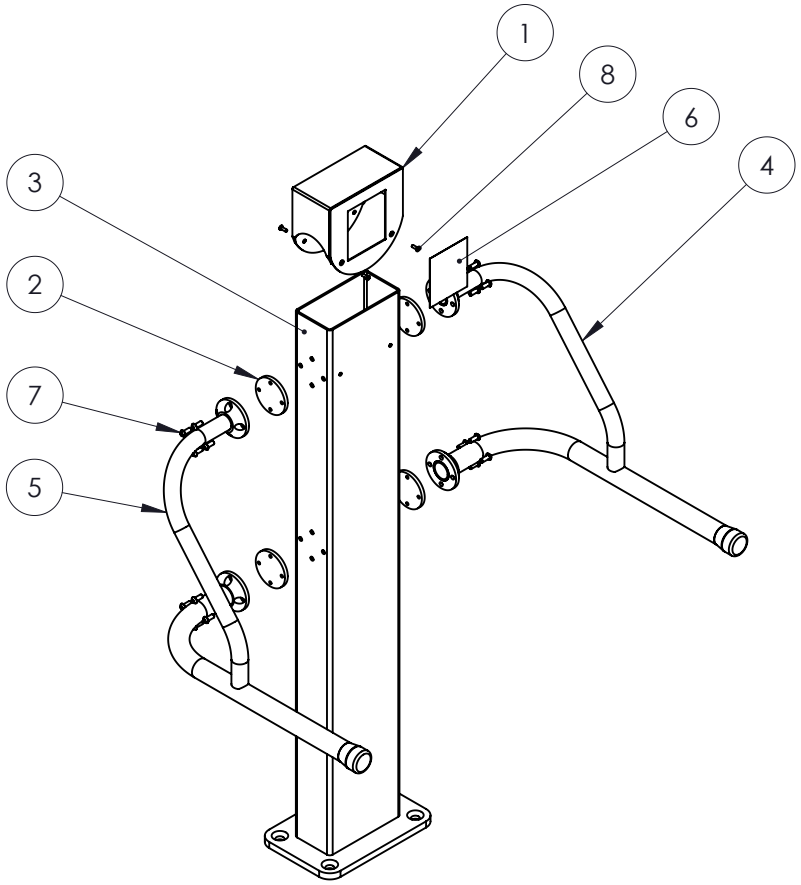

Pos Nr.	QTY.	PartNr.	Description
1	1	6001-S 0100 Rev.C	Las Gym topje 200 x 100 - 1 venster
2	4	6424 0005	Schijf Ø82 met tapgaten
3	1	6424 0100	Las Staander Parallel Bars Inclusive
4	1	6424 0200	Las Beugel Parallel Bars Inclusive R
5	1	6424 0200 01	Las Beugel Parallel Bars Inclusive L
6	1	sticker parallel bars inclusive	
7	16	ISO 7380 - M8 x 20 safety	Bolkopschroef met pin
8	4	ISO 10642 - M5 x 16 RVS	Verzonken kopbout

Opmerking	Materiaal:	Dikte:	mm
	Opp. Behandeling:	Gewicht:	16.60 kg
	Kleur:	Tot. Opp.	m²
	Datum: 29-3-2018	Klant	Denfit
Maatvoering: mm	Getekend: W.P.Feenstra	Gecontroleerd:	
	PartNr:	**6424-S 0000**	A4
	Beschrijving:	**Gym Parallel Bars Inclusive LT [concrete]**	
	Bestandsnaam tekening:	6424-S 0000	Schaal: 1:15
	Blad (2/2):	Sheet2	

DMS METAALBEWERKING BV
Weth. Buitenhuisstraat 8
7951 SM Staphorst
Tel: (031)522-461661
Fax: (031)522463263
info@dmsmetaalbewerking.nl

DEZE TEKENING BLIJFT BEDRIJFSEIGENDOM EN MAG ZONDER SCHRIFTELIJKE TOESTEMMING NIET WORDEN GECOPIEERD